スプリングプランジャー (固定タイプ) FST-STARR

ストローク 25～75 mm

UNIVERSAL

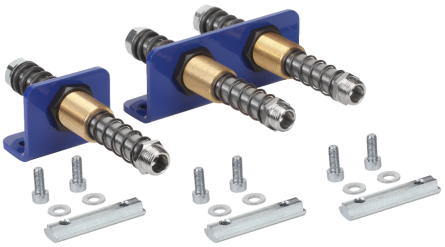

スプリングプランジャー (固定タイプ) FST-STARR

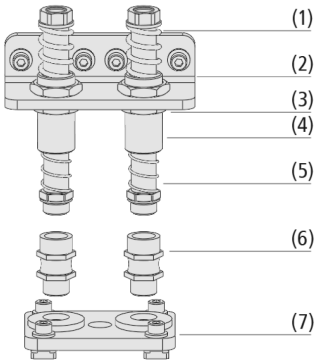

システムデザイン スプリングプランジャー (固定タイプ) FST-STARR

真空グリッパー向けスプリングプランジャー FST-STARR

業界特有のアプリケーションへの適合性

アプリケーション

- 湾曲した鋼板や木板など高低差のあるワークの取り扱うための、2つのスプリングを備えたスプリングプランジャー
- 吸着時の衝撃を吸収するため、板ガラスなど繊細な部品を取り扱う場合に追加の制御の手間をかけずに取り扱うことが可能
- 乾燥後の木材など非常に反ったワークに対応
- 過酷な条件下での使用
- 動きが激しく、短いサイクルタイムの搬送用

デザイン

- スライドスリーブ一体型のステンレス製ロッド、真鍮製スリーブガイド、スプリングを上部 (1) と下部 (5) に設けたスプリングプランジャー
- 真鍮製スライドスリーブ (4) をナット (3) で固定し、アルミフレームに取付けるためのプレート (2)
- 首振りジョイントを追加可能 ※オプション
- 真空グリッパーに取付けるための接続プレート (7) ※オプション

製品特徴

- 高品質のスライドベアリングとステンレス製ロッドにより、サイクルタイムが速いアプリケーションでも高い耐久性を実現
- 上部のスプリングでも衝撃や負荷を吸収できるため、高さ制限のある場合やワークが重くフレームが湾曲する場合など高負荷のアプリケーションに対応
- 真空グリッパーに容易に取付可能な接続プレートをラインアップ
- 首振りジョイントなどを追加することでワークの傾斜に対応

© J. Schmalz GmbH / 技術的な変更がある場合がございます / 上で生成された 13.12.2023

シュマルツに連絡してください。 Schmalz K.K / 〒224-0027 横浜市都筑区大棚町3001-7/ +81 45 565-5150 / schmalz@schmalz.co.jp

スプリングプランジャー (固定タイプ) FST-STARR

ストローク 25～75 mm

発注コード スプリングプランジャー (固定タイプ) FST-STARR

FST-STARR	–	50	–	HD	1	–	G1/2-AG	–	G3/8-IG
1		2		3	4		5		6

1 – 製品仕様

タイプ	種類
FST-STARR	スプリングプランジャー (固定タイプ)

2 – プランジャーストローク

タイプ	ストローク
(例) 50	50 mm

3 – 製品仕様

タイプ	種類
HD	高耐久タイプ

4 – スプリングプランジャー数

タイプ	本数
(例) 1	1本

5 – 真空パッド接続口

タイプ	種類
G1/2-AG	平行G1/2オネジ

6 – 装置側 接続口

タイプ	種類
G3/8-IG	平行G3/8メネジ

真空グリッパーを使用した高低差のあるワーク搬送に適したスプリングプランジャー です。 "

スプリングプランジャー (固定タイプ) FST-STARRを真空グリッパーに取付けて使用するために、以下のアクセサリをご用意しています。

アクセサリ: フレックスリンク FLK、フランジプレート FLAN-PL

"

発注データ スプリングプランジャー (固定タイプ) FST-STARR

型式*	製品コード
FST-STARR 25 HD1 G1/2-AG G3/8-IG	10.01.10.05810
FST-STARR 50 HD1 G1/2-AG G3/8-IG	10.01.10.05809
FST-STARR 75 HD1 G1/2-AG G3/8-IG	10.01.10.05808
FST-STARR 25 HD2 G1/2-AG G3/8-IG	10.01.10.05806
FST-STARR 50 HD2 G1/2-AG G3/8-IG	10.01.10.05805
FST-STARR 75 HD2 G1/2-AG G3/8-IG	10.01.10.05803

*MO-PROF 90×90, 120×120

型式*	製品コード
FST-STARR 25 HD1 G1/2-AG G3/8-IG	10.01.10.07009
FST-STARR 50 HD1 G1/2-AG G3/8-IG	10.01.10.07010
FST-STARR 75 HD1 G1/2-AG G3/8-IG	10.01.10.07011
FST-STARR 25 HD2 G1/2-AG G3/8-IG	10.01.10.07012
FST-STARR 50 HD2 G1/2-AG G3/8-IG	10.01.10.07013
FST-STARR 75 HD2 G1/2-AG G3/8-IG	10.01.10.07014

*MO-PROF 40×40, 80×40

発注データ アクセサリ スプリングプランジャー (固定タイプ) FST-STARR

型式		製品コード
ロボットフランジ	FLAN-PL 120x85x10 ST FLGR	10.01.10.05701
ロボットフランジ	FLAN-PL 400x90x10 ST SBX	10.01.10.05702

型式		製品コード
フレックスリンク	FLK G1/2-IG G1/2-AG	10.01.03.00175
フレックスリンク	FLK G1/2-IG G1/2-AG V	10.01.03.00207

シュマルツに連絡してください。 Schmalz K.K / 〒224-0027 横浜市都筑区大棚町3001-7/ +81 45 565-5150 / schmalz@schmalz.co.jp

スプリングプランジャー (固定タイプ) FST-STARR

ストローク 25～75 mm

テクニカルデータ スプリングプランジャー (固定タイプ) FST-STARR

型式	バネ定数 [N/mm]	初期バネ力 [N/mm]	中心バネ力 [N]*	垂直方向の負荷 (最大) [N]**	水平負荷 [N]***	本体質量 [g]	作動温度 [°C]
FST-STARR 25 HD1 G1/2-AG G3/8-IG	4	26	74	3000	620	1200	0 ~ 80 °C
FST-STARR 25 HD1 G1/2-AG G3/8-IG	4	26	74	2100	620	1200	0 ~ 80 °C
FST-STARR 25 HD2 G1/2-AG G3/8-IG	4	52	147	6000	1240	2300	0 ~ 80 °C
FST-STARR 25 HD2 G1/2-AG G3/8-IG	4	52	147	4200	1240	2300	0 ~ 80 °C
FST-STARR 50 HD1 G1/2-AG G3/8-IG	2	6	51	3000	480	1250	0 ~ 80 °C
FST-STARR 50 HD1 G1/2-AG G3/8-IG	2	6	51	2100	480	1250	0 ~ 80 °C
FST-STARR 50 HD2 G1/2-AG G3/8-IG	2	11	102	6000	960	2400	0 ~ 80 °C
FST-STARR 50 HD2 G1/2-AG G3/8-IG	2	11	102	4200	960	2400	0 ~ 80 °C
FST-STARR 75 HD1 G1/2-AG G3/8-IG	2	37	78	3000	400	1300	0 ~ 80 °C
FST-STARR 75 HD1 G1/2-AG G3/8-IG	2	37	78	2100	400	1300	0 ~ 80 °C
FST-STARR 75 HD2 G1/2-AG G3/8-IG	2	74	155	6000	800	2500	0 ~ 80 °C
FST-STARR 75 HD2 G1/2-AG G3/8-IG	2	74	155	4200	800	2500	0 ~ 80 °C

*ストロークが50%の時の値です。

**最大静荷重

***水平荷重の仕様は、スプリングを伸ばしたプランジャーの下端を指します。それは最大静荷重であり、水平位置での圧縮・伸長過程に影響を与えます。

シュマルツに連絡してください。 Schmalz K.K / 〒224-0027 横浜市都筑区大棚町3001-7/ +81 45 565-5150 / schmalz@schmalz.co.jp

スプリングプランジャー (固定タイプ) FST-STARR

ストローク 25～75 mm

デザインデータ スプリングプランジャー (固定タイプ) FST-STARR

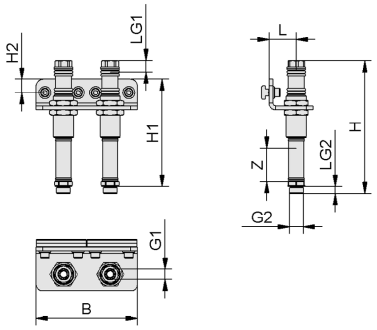

FST-STARR, FLAN-PL

シュマルツに連絡してください。 Schmalz K.K / 〒224-0027 横浜市都筑区大棚町3001-7/ +81 45 565-5150 / schmalz@schmalz.co.jp

スプリングプランジャー (固定タイプ) FST-STARR

ストローク 25～75 mm

デザインデータ スプリングプランジャー (固定タイプ) FST-STARR

型式	B [mm]	G1	G2	G3	H [mm]*	H1 [mm]	H2 [mm]	H3 [mm]	H4 [mm]	L [mm]	L3 [mm]	L4 [mm]	LG2 [mm]	LG3 [mm]	Z（ストローク）[mm]
FST-STARR 25 HD1 G1/2-AG G3/8-IG	75	G3/8-F	G1/2-M	G1/2-AG	167.6	129	20	10	20	41	6	12	11	14	25
FST-STARR 50 HD1 G1/2-AG G3/8-IG	75	G3/8-F	G1/2-M	G1/2-AG	199.8	161	20	10	20	41	6	12	11	-	50
FST-STARR 75 HD1 G1/2-AG G3/8-IG	75	G3/8-F	G1/2-M	G1/2-AG	238.6	200	20	10	20	41	6	12	11	14	75
FST-STARR 25 HD2 G1/2-AG G3/8-IG	152	G3/8-F	G1/2-M	G1/2-AG	167.6	129	20	10	20	41	6	12	11	11	25
FST-STARR 50 HD2 G1/2-AG G3/8-IG	152	G3/8-F	G1/2-M	G1/2-AG	199.8	161	20	10	20	41	6	12	11	11	50
FST-STARR 75 HD2 G1/2-AG G3/8-IG	152	G3/8-F	G1/2-M	G1/2-AG	238.6	200	20	10	20	41	6	12	11	11	75
FST-STARR 25 HD1 G1/2-AG G3/8-IG	75	G3/8-F	G1/2-M	G1/2-AG	167.6	129	20	10	20	41	2	7	11	14	25
FST-STARR 50 HD1 G1/2-AG G3/8-IG	75	G3/8-F	G1/2-M	G1/2-AG	199.8	161	20	10	20	41	2	7	11	14	50
FST-STARR 75 HD1 G1/2-AG G3/8-IG	75	G3/8-F	G1/2-M	G1/2-AG	238.6	200	20	10	20	41	2	7	11	14	75
FST-STARR 25 HD2 G1/2-AG G3/8-IG	152	G3/8-F	G1/2-M	G1/2-AG	167.6	129	20	10	20	41	2	7	11	11	25
FST-STARR 50 HD2 G1/2-AG G3/8-IG	152	G3/8-F	G1/2-M	G1/2-AG	199.8	161	20	10	20	41	2	7	11	11	50

シュマルツに連絡してください。 Schmalz K.K / 〒224-0027 横浜市都筑区大棚町3001-7/ +81 45 565-5150 / schmalz@schmalz.co.jp

スプリングプランジャー (固定タイプ) FST-STARR

ストローク 25～75 mm

型式	B [mm]	G1	G2	G3	H [mm]*	H1 [mm]	H2 [mm]	H3 [mm]	H4 [mm]	L [mm]	L3 [mm]	L4 [mm]	LG2 [mm]	LG3 [mm]	Z（ストローク）[mm]
FST-STARR 75 HD2 G1/2-AG G3/8-IG	152	G3/8-F	G1/2-M	G1/2-AG	238.6	200	20	10	20	41	2	7	11	11	75

*組み立て状態では、フレックスリンクが33.5 mm高く、強化構造ではフレックスリンクが53.0 mm高いです。

型式	B1 [mm]	L1 [mm]	X1 [mm]	Y1 [mm]
FLAN-PL 120x85x10 ST FLGR	-	-	90	65
FLAN-PL 400x90x10 ST SBX	-	-	280	65

シュマルツに連絡してください。 Schmalz K.K / 〒224-0027 横浜市都筑区大棚町3001-7/ +81 45 565-5150 / schmalz@schmalz.co.jp